FAST MOVING TECHNOLOGY

STÄUBLI

HCB クイックリリースカップリング

全流体用

※これはストーブリ社製のHCBクイックリリースカップリング製品カタログ（RC1500303E）を日本語訳した資料です。

最高品質は
まず安全性から…

… 操作上の品質が高性能を保証

液漏れをなくして、流体のクリーン度と作業環境の保全性を確保

フラットフェイス構造により、接続および切り離し時の気密性を保証します:

- 流体回路内に汚染物質が入り込むことがありません。
- 安全に使用でき、作業環境が汚染されることもありません。

回路をロックして安全な作業

ロックは「押す/回す」の素早く簡単な操作

高い安全性を誇るこの技術は高振動の使用環境下でも優れた信頼性を保証します。

回路の気密性を確保して効率を向上

- 流体の流れ方向に関わらず、優れた流量効率（流量/圧力損失率）を保証します。
- ステンレス鋼の素材と幅広いシール材質で構成されているため、あらゆる流体に対応できます。

誤接続防止のための回路識別構造:

セーフティー・キー:

- 角度が異なる2つのピンにより、ソケットとプラグの誤った接続を防止します。
- 各セーフティー・キーにはカラーコードが割り当てられ、回路の識別が容易になります。
- パネル取付け用ソケットにはカラープレートを使用

人間工学に基づいたHCBは取り扱いが容易

特殊なデザインのロックリングにより、つかみ易く操作も容易です。

鋭い角や粗い表面がない:

- 手袋をしたままでも破ることなくハンドルを操作できます。
- 洗浄が容易にできます。

サイズ16と20は優れた操作性とスムーズな接続を実現するハンドル(VT)オプションを選択可能です。

材料のトレーサビリティ:

ご要望に応じて、材料証明書3.1を提供可能。

コンパクト設計のHCBは、あらゆる設置条件に適応します。

- パネル取付け用ソケット
- 省スペース化と清潔性の向上: ソケットとプラグを接続すると、それぞれのダストキャップも接続できます。

ご要望に応じて、CAD図面の提供可能。また、トリクランプ用ソケット、またはプラグをオプションとして提供も可能です。

操業コストを削減し、永続的な発展を共に進めましょう。

ストーブリ社のテクノロジーで設備のパフォーマンス向上、長期的に信頼できる設備投資、作業エリアの環境汚染防止を実現します。

技術仕様

使用素材

- オールステンレス（SUS316L）、電解研磨＋不動態化処理
  詳細につきましてはお問い合わせください。

- パネル取付け型ソケット用プレート:
  - 標準：ステンレス（316L）プレート
  - オプション：アルマイト処理の軽合金カラープレート

- 保護用ダストキャップ
  - 標準: POM-H樹脂
  - オプション: ステンレス（316L）

使用上の注意点

- 脱脂効果のある流体をご使用の場合にはご相談ください。

KESシールキット

ワッシャー(スペーサー)とOリングから構成されているKESシールキットは、カップリングとお客様の取り付け面との確実な気密性を保証します。

呼び径	
内蔵バルブ	
最高使用圧力 *	
最高使用圧力（セーフティー・キーの場合）4種類のキーいずれも	
シール材に応じた許容使用温度（標準のダストキャップ無しまたはステンレス製ダストキャップ有り）**:	ニトリル
	フルオロカーボン
	エチレンプロピレン
	- FDAオプション
	- USPオプション
	パーフロエラストマー
	フルオロシリコーン: 最高使用圧力 = 50 bar
標準のダストキャップの最高使用温度	
液体流量 / 圧力損失チャート	
流れの方向: プラグ > ソケット	
試験条件:	水 密度: 998 kg/m³ 粘度: 1.08 cSt

* その他の圧力や使用条件につきましては、お問い合わせください。

** 最低使用温度については静止および機械的外力がかかっていない状態で測定したものと定義します。

KESシールキットに対応する品番は7ページからP.11の品番リスト内で KES マークを表示しています。
KESについての詳しい情報はKESカタログRP0030600.をご参照下さい。

	HCB 03	HCB 05	HCB 08	HCB 12	HCB 16	HCB 20
	3 mm	5 mm	8 mm	12 mm	16 mm	20 mm
	350 bar	160 bar	80 bar	50 bar	50 bar	50 bar
	350 bar	160 bar	80 bar	50 bar	50 bar	50 bar
(NBR)	-15°C ～ +100°C	-15°C ～ +100°C	-15°C ～ +100°C	-15°C ～ +100°C	-15°C ～ +100°C	-15°C ～ +100°C
(FPM)	-10°C ～ +200°C	-10°C ～ +200°C	-10°C ～ +200°C	-10°C ～ +200°C	-10°C ～ +200°C	-10°C ～ +200°C
(EPDM)	-20°C ～ +150°C	-20°C ～ +150°C	-20°C ～ +150°C	-20°C ～ +150°C	-20°C ～ +150°C	-20°C ～ +150°C
	-20°C ～ +150°C	-20°C ～ +150°C	-20°C ～ +150°C	-20°C ～ +150°C	-20°C ～ +150°C	-20°C ～ +150°C
	-20°C ～ +70°C 蒸気の場合 150°Cまで	-20°C ～ +70°C 蒸気の場合 150°Cまで	-20°C ～ +70°C 蒸気の場合 150°Cまで	-20°C ～ +70°C 蒸気の場合 150°Cまで	-20°C ～ +70°C 蒸気の場合 150°Cまで	-20°C ～ +70°C 蒸気の場合 150°Cまで
(FFKM)	0°C ～ +250°C	0°C ～ +250°C	0°C ～ +250°C	0°C ～ +250°C	0°C ～ +250°C	0°C ～ +250°C
(FMQ)	-40°C ～ +175°C	-40°C ～ +175°C	-40°C ～ +175°C	-40°C ～ +175°C	-40°C ～ +175°C	-40°C ～ +175°C
	-20°C ～ +100°C	-20°C ～ +100°C	-20°C ～ +100°C	-20°C ～ +100°C	-20°C ～ +100°C	-20°C ～ +100°C

圧力損失 (bar)

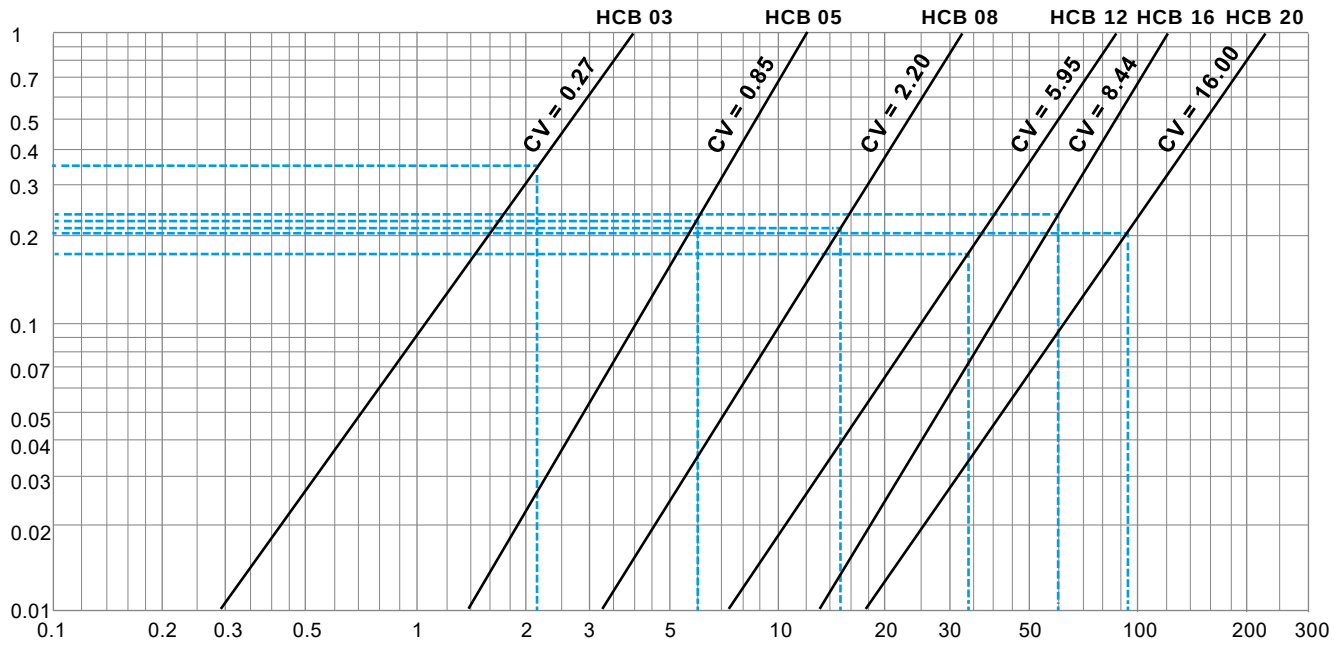

液体流量 (L/min)

接続状態におけるソケットとプラグの全長:
ソケットの全長 + プラグの全長 - L1

モデル	**HCB 03**	**HCB 05**	**HCB 08**	**HCB 12**	**HCB 16**	**HCB 20**
L1の長さ (mm)	18	19	23.5	36.3	37	39.6

オプション

品番を構成するためには、標準部品番号に以下のオプションコード（下記記載の順番に従って）、シールタイプ(ニトリル以外の場合)、任意のオプションを追加してください

オプションを含めた部品番号の例:

HCB XX.XXX / IC / JV / 3 / KR / BM / VT

1 2 3 4 5 6

1	**標準部品番号（ニトリルシール）**	(7 ～11ページ)
2	**シール材** (ニトリル以外)	**コード**
	フルオロカーボン (FPM)	JV
	エチレンプロピレン (EPDM)	JE
	エチレンプロピレン＋FDA* オプション	JE/FDA
	エチレンプロピレン＋USP** オプション	JE/USP
	パーフロエラストマー (FFKM)	JK
	フッ化シリコンゴム (FMQ)	JS3
3	**セーフティー・キー** HCB 03、05、08、12 、16で使用可能	**コード**
	赤	3
	緑	45
	青	6
	黒	9
4	**パネル取付け型ソケット用　カラープレート** HCB 03、05、08で使用可能	
	カラー	**コード**
	赤	KR
	緑	KV
	青	KB
	黒	KN
5	**ステンレス製キャップ**	コード**BM**
6	**ハンドル** (HCB 16 と 20のみ)	コード**VT**

* FDA基準に準拠
** 米国National Formulary 29（2011年）USP34の88節による生体内実験で Class Ⅳ（70℃）を満たしている。

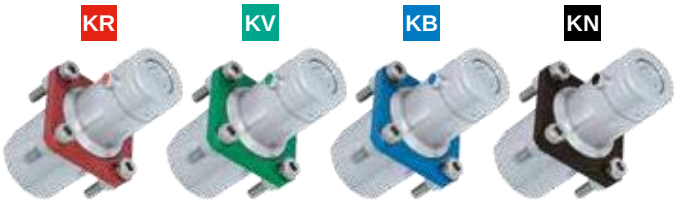

ソケットの品番一覧

メネジタイプ
HCB 03、05、08、12

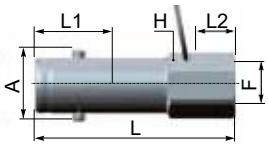

HCB 16、20

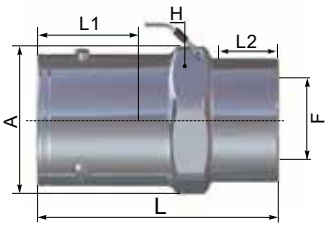

* SAE J 1926 規格に準拠

モデル	ネジ仕様 F	寸法 (mm)				標準部品番号
		A	L	L2	H/面幅	
HCB 03	G 1/8	16.5	47	9	14	HCB 03.1100 / IC
	NPT 1/8	16.5	45.5	7	14	HCB 03.1200 / IC
	UNF 3/8 - 24 *	16.5	47	10	14	HCB 03.1309 / IC
HCB 05	G 1/4	21.5	47	12	19	HCB 05.1101 / IC
	NPT 1/4	21.5	46.5	11	19	HCB 05.1201 / IC
	UNF 1/2 - 20 *	21.5	44.5	11.5	19	HCB 05.1313 / IC
HCB 08	G 3/8	28	50	13	27	HCB 08.1102 / IC
	NPT 3/8	28	50	11	27	HCB 08.1202 / IC
	UNF 3/4 - 16 *	28	51	14.5	27	HCB 08.1319 / IC
HCB 12	G 1/2	39.5	64.9	15	36	HCB 12.1103 / IC
	NPT 1/2	39.5	68.4	14	36	HCB 12.1203 / IC
HCB 16	G 3/4	51	76.2	17	46	HCB 16.1104 / IC
	NPT 3/4	51	73.7	14	46	HCB 16.1204 / IC
HCB 20	G 1	56	86.5	21	50	HCB 20.1105 / IC
	NPT 1	56	84	18	50	HCB 20.1205 / IC

オネジタイプ
気密性を保持する 60°コーンつき
HCB 03、05、08、12

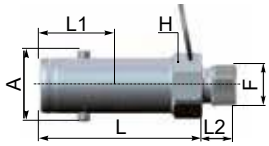

HCB 16、20

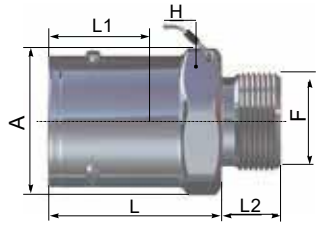

モデル	ネジ仕様 F	寸法 (mm)				標準部品番号
		A	L	L2	H/面幅	
HCB 03	KCC G 1/8	16.5	38	8	14	HCB 03.1150 / IC
	NPT 1/8	16.5	38	9.5	14	HCB 03.1250 / IC
HCB 05	KCC G 1/4	21.5	33.5	11	19	HCB 05.1151 / IC
	NPT 1/4	21.5	33.5	14.5	19	HCB 05.1251 / IC
HCB 08	KCC G 3/8	28	37.5	12	27	HCB 08.1152 / IC
	NPT 3/8	28	37.5	14.5	27	HCB 08.1252 / IC
HCB 12	KCC G 1/2	39.5	55.9	14	36	HCB 12.1153 / IC
	NPT 1/2	39.5	53.9	18.5	36	HCB 12.1253 / IC
HCB 16	KCC G 3/4	51	58.2	16	46	HCB 16.1154 / IC
	NPT 3/4	51	58.2	18.5	46	HCB 16.1254 / IC
HCB 20	KCC G 1	56	64.5	20	50	HCB 20.1155 / IC
	NPT 1	56	64.5	23.5	50	HCB 20.1255 / IC

JIC 37°オネジタイプ
ISO 8434 規格に準拠

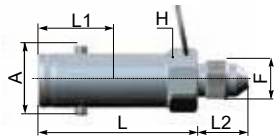

モデル	ネジ仕様 F	寸法 (mm)				標準部品番号
		A	L	L2	H/面幅	
HCB 03	UNF 3/8 - 24 (DASH 3)	16.5	38	12	14	HCB 03.1652 / IC
HCB 05	UNF 9/16 - 18 (DASH 6)	21.5	33.5	14	19	HCB 05.1655 / IC
HCB 08	UNF 3/4 - 16 (DASH 8)	28	37.5	16.5	27	HCB 08.1656 / IC

標準規格のステンレススチール
チューブタイプ: ステンレスチューブ規格:
ISO 1127 class D4 および ASTM A 269
class 1 に準じます
（組立要領書RV1300100を参照ください）

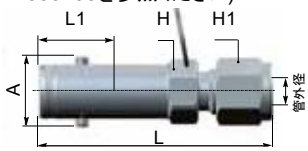

モデル	管外径 / 肉厚	寸法 (mm)				標準部品番号
		A	L	H/面幅	H1/面幅	
HCB 03	Ø 6 mm/1 mm	16.5	55.5	14	14	HCB 03.1766 / IC
	Ø 1/4 "/1.25 mm	16.5	55	14	14	HCB 03.1753 / IC
HCB 05	Ø 8 mm/1.50 mm	21.5	52	19	17	HCB 05.1768 / IC
	Ø 3/8 "/1.65 mm	21.5	54	19	19	HCB 05.1755 / IC
HCB 08	Ø 12 mm/1.50 mm	28	60	27	22	HCB 08.1772 / IC
	Ø 1/2 "/2.10 mm	28	59	27	22	HCB 08.1756 / IC

ご依頼に応じて"クランプ"型もご用意いたします

パネル取付け型ソケットの設置

接続状態におけるソケットとプラグの長さ:
ソケットの全長 + プラグの全長 - L1

モデル	HCB 03	HCB 05	HCB 08	HCB 12	HCB 16	HCB 20
L1の長さ (mm)	18	19	23.5	36.3	37	39,6

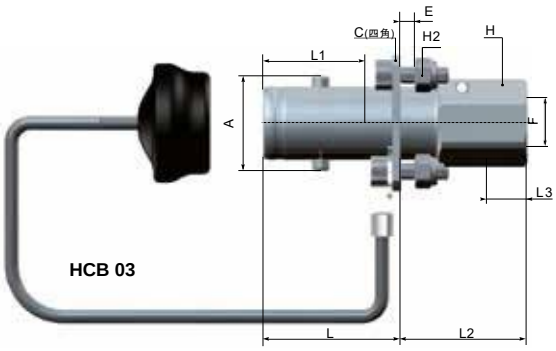

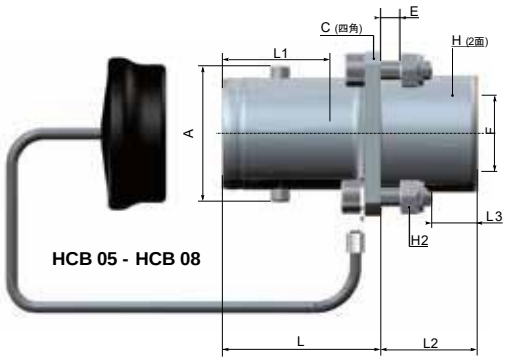

メネジタイプ

モデル	ネジ仕様 F	寸法 (mm)								標準部品番号
		A	C	L	L2	L3	E 最小/最大	H/面幅	H2/面幅	
HCB 03	G 1/8	16.5	24	24.5	22.5	9	1 / 3.5	14	5.5	HCB 03.2100 / IC
	NPT 1/8	16.5	24	24.5	21	7	1 / 3.5	14	5.5	HCB 03.2200 / IC
	UNF 3/8 - 24 *	16.5	24	24.5	22.5	10	1 / 3.5	14	5.5	HCB 03.2309 / IC
HCB 05	G 1/4	21.5	28	29.5	22.5	12	1 / 5	19	5.5	HCB 05.2101 / IC
	NPT 1/4	21.5	28	29.5	22	11	1 / 5	19	5.5	HCB 05.2201 / IC
	UNF 1/2 - 20 *	21.5	28	29.5	21.5	11.5	1 / 5	19	5.5	HCB 05.2313 / IC
HCB 08	G 3/8	28	34	33	20	13	1 / 5	24	7	HCB 08.2102 / IC
	NPT 3/8	28	34	33	20	11	1 / 5	24	7	HCB 08.2202 / IC
	UNF 3/4 - 16 *	28	34	33	20	14.5	1 / 5	24	7	HCB 08.2319 / IC

*SAE J 1926 規格に準拠

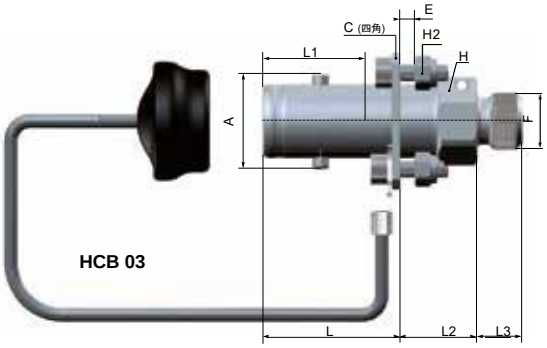

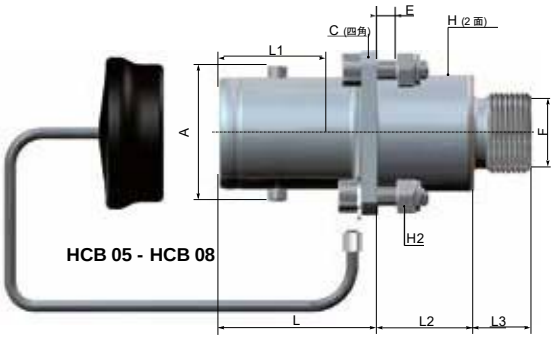

オネジタイプ 気密性を保持する60° コーンつき

モデル	ネジ仕様 F	寸法 (mm)								標準部品番号
		A	C	L	L2	L3	E 最小/最大	H/面幅	H2/面幅	
HCB 03	G 1/8	16.5	24	24.5	13.5	8	1 / 3.5	14	5.5	HCB 03.2150 / IC
	NPT 1/8	16.5	24	24.5	13.5	9.5	1 / 3.5	14	5.5	HCB 03.2250 / IC
HCB 05	G 1/4	21.5	28	29.5	19	11	1 / 5	19	5.5	HCB 05.2151 / IC
	NPT 1/4	21.5	28	29.5	19	14.5	1 / 5	19	5.5	HCB 05.2251 / IC
HCB 08	G 3/8	28	34	33	20	12	1 / 5	24	7	HCB 08.2152 / IC
	NPT 3/8	28	34	33	20	14.5	1 / 5	24	7	HCB 08.2252 / IC

パネル取付け型ソケットの設置

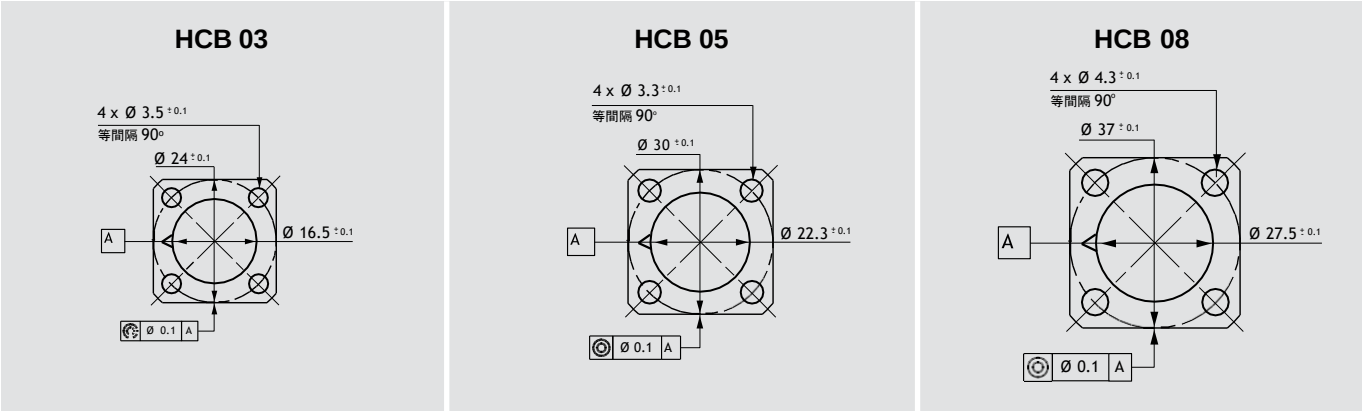

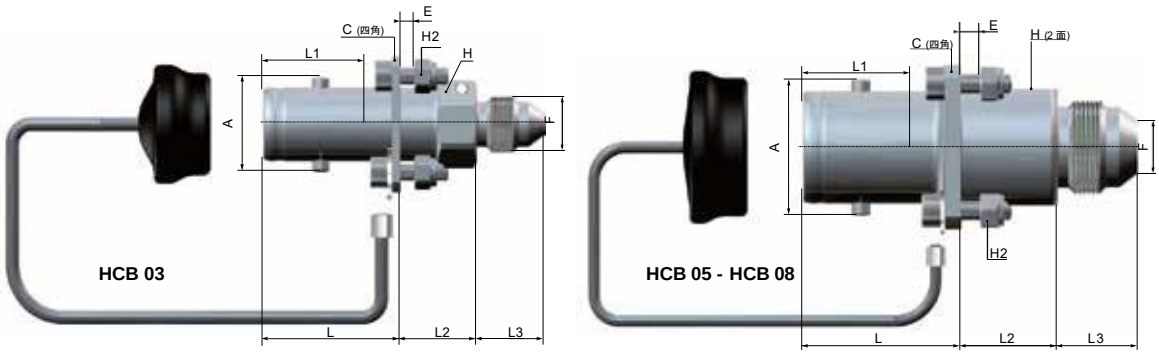

JIC 37° オネジタイプ（ISO 8434 規格に準拠）

モデル	ネジ仕様 F	寸法 (mm)								標準備品番号
		A	C	L	L2	L3	E 最小/最大	H/面幅	H2/面幅	
HCB 03	UNF 3/8 - 24 (DASH 3)	16.5	24	24.5	13.5	12	1 / 3.5	14	5.5	**HCB 03.2652 / IC**
HCB 05	UNF 9/16 - 18 (DASH 6)	21.5	28	29.5	19	14	1 / 5	19	5.5	**HCB 05.2655 / IC**
HCB 08	UNF 3/4 - 16 (DASH 8)	28	34	33	20	16.5	1 / 5	24	7	**HCB 08.2656 / IC**

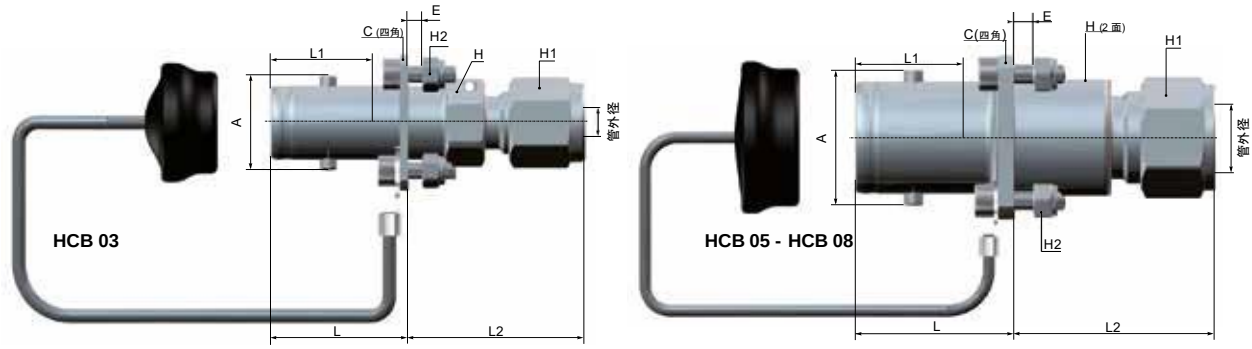

標準規格のステンレススチールチューブタイプ:

ステンレスチューブ規格 : ISO 1127 class D4 および ASTM A 269 class 1 に準じます（組立要領書RV1300100を参照ください）

モデル	管外径 / 肉厚	寸法 (mm)								標準備品番号
		A	C	L	L2	E 最小/最大	H/面幅	H1/面幅	H2/面幅	
HCB 03	Ø 6 mm/1 mm	16.5	24	24.5	31	1 / 3.5	14	14	5.5	**HCB 03.2766 / IC**
	Ø 1/4 "/1.25 mm	16.5	24	24.5	30.5	1 / 3.5	14	14	5.5	**HCB 03.2753 / IC**
HCB 05	Ø 8 mm/1.50 mm	21.5	28	29.5	37.5	1 / 5	19	17	5.5	**HCB 05.2768 / IC**
	Ø 3/8 "/1.65 mm	21.5	28	29.5	39.5	1 / 5	19	19	5.5	**HCB 05.2755 / IC**
HCB 08	Ø 12 mm/1.50 mm	28	34	33	41.5	1 / 5	24	22	7	**HCB 08.2772 / IC**
	Ø 1/2 "/2.10 mm	28	34	33	40.5	1 / 5	24	22	7	**HCB 08.2756 / IC**

ご依頼に応じて"クランプ"型もご用意いたします

プラグの品番一覧

メネジタイプ

HCB 03、05、08、12

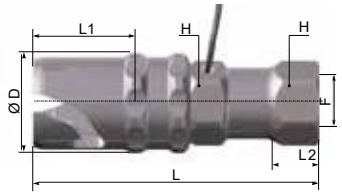

HCB 16 、20

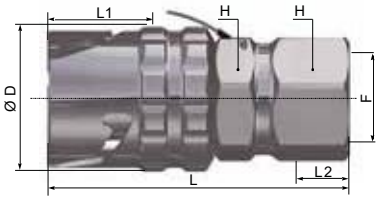

モデル	ネジ仕様 F	寸法 (mm)				標準備品番号
		Ø D	L	L2	H/面幅	
HCB 03	G 1/8	19	52.5	9	14	HCB 03.7100 / IC
	NPT 1/8	19	50.5	7	14	HCB 03.7200 / IC
	UNF 3/8 - 24 *	19	53	10	14	HCB 03.7309 / IC
HCB 05	G 1/4	23.5	61.5	12	19	HCB 05.7101 / IC
	NPT 1/4	23.5	61	11	19	HCB 05.7201 / IC
	UNF 1/2 - 20 *	23.5	60.5	11.5	19	HCB 05.7313 / IC
HCB 08	G 3/8	30.5	68.5	13	22	HCB 08.7102 / IC
	NPT 3/8	30.5	66.5	11	22	HCB 08.7202 / IC
	UNF 3/4 - 16 *	30.5	70	14.5	22	HCB 08.7319 / IC
HCB 12	G 1/2	41.5	91.6	15	27	HCB 12.7103 / IC
	NPT 1/2	41.5	90.7	14	27	HCB 12.7203 / IC
HCB 16	G 3/4	52	100.5	17	36	HCB 16.7104 / IC
	NPT 3/4	52	97.6	14	36	HCB 16.7204 / IC
HCB 20	G 1	58	110.5	21	41	HCB 20.7105 / IC
	NPT 1	58	107.6	18	41	HCB 20.7205 / IC

*SAE J 1926 規格に準拠

オネジタイプ
気密性を保持する60°コーンつき

HCB 03、05、08、12

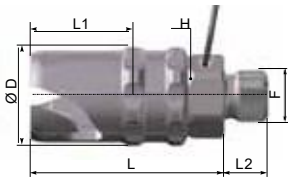

HCB 16 、20

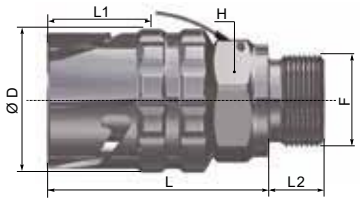

モデル	ネジ仕様 F	寸法 (mm)				標準備品番号
		Ø D	L	L2	H/面幅	
HCB 03	G 1/8	19	35.5	8	14	HCB 03.7150 / IC
	NPT 1/8	19	35.5	9.5	14	HCB 03.7250 / IC
HCB 05	G 1/4	23.5	37.5	11	19	HCB 05.7151 / IC
	NPT 1/4	23.5	37.5	14.5	19	HCB 05.7251 / IC
HCB 08	G 3/8	30.5	44	12	22	HCB 08.7152 / IC
	NPT 3/8	30.5	44	14.5	22	HCB 08.7252 / IC
HCB 12	G 1/2	41.5	72.9	14	27	HCB 12.7153 / IC
	NPT 1/2	41.5	72.9	18.5	27	HCB 12.7253 / IC
HCB 16	G 3/4	52	79.2	16	36	HCB 16.7154 / IC
	NPT 3/4	52	79.2	18.5	36	HCB 16.7254 / IC
HCB 20	G 1	58	84.6	20	41	HCB 20.7155 / IC
	NPT 1	58	84.6	23.5	41	HCB 20.7255 / IC

接続状態におけるソケットとプラグの長さ:
ソケットの全長 + プラグの全長 - L1

モデル	HCB 03	HCB 05	HCB 08	HCB 12	HCB 16	HCB 20
L1の長さ (mm)	18	19	23.5	36.3	37	39.6

JIC 37°オネジタイプ

ISO 8434 規格に準拠

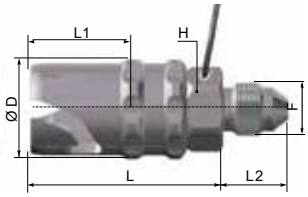

モデル	ネジ仕様 F	寸法 (mm)				標準備品番号
		Ø D	L	L2	H/面幅	
HCB 03	UNF 3/8 - 24 (DASH 3)	19	35.5	12	14	**HCB 03.7652 / IC**
HCB 05	UNF 9/16 - 18 (DASH 6)	23.5	37.5	14	19	**HCB 05.7655 / IC**
HCB 08	UNF 3/4 - 16 (DASH 8)	30.5	44	16.5	22	**HCB 08.7656 / IC**

標準規格のステンレススチール

チューブタイプ: ステンレスチューブ規格: ISO 1127 class D4 および ASTM A 269 class 1 に準じます（組立要領書RV1300100を参照ください）

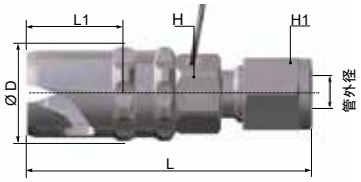

モデル	管外径 / 肉厚	寸法 (mm)				標準備品番号
		Ø D	L	H/面幅	H1/面幅	
HCB 03	Ø 6 mm/1 mm	19	55.5	14	14	**HCB 03.7766 / IC**
	Ø 1/4 "/1.25 mm	19	55	14	14	**HCB 03.7753 / IC**
HCB 05	Ø 8 mm/1.50 mm	23.5	60.5	19	17	**HCB 05.7768 / IC**
	Ø 3/8 "/1.65 mm	23.5	62.5	19	19	**HCB 05.7755 / IC**
HCB 08	Ø 12 mm/1.50 mm	30.5	73	22	22	**HCB 08.7772 / IC**
	Ø 1/2 "/2.10 mm	30.5	72	22	22	**HCB 08.7756 / IC**

ご依頼に応じて“クランプ”型もご用意いたします

● ストーブリ拠点　○ 営業担当 / 代理店

ストーブリグループの
グローバル事業展開

www.staubli.com

丸紅エレネクスト株式会社

Marubeni Ele-Next

〒530-0003　大阪市北区堂島1丁目6番20号　TEL : 06-6344-2111　FAX : 06-6346-6611
URL : https://www.m-elenext.co.jp

Staubli はスイスおよびその他の国で登録されているストーブリ・インターナショナルAGの商標です。© Stäubli 2021.
製品仕様は予告なく変更される場合があります。
corporate.communications@staubli.com | 写真提供: Stäubli

STÄUBLI

RC1500303E